Technical data and assembly dimensions

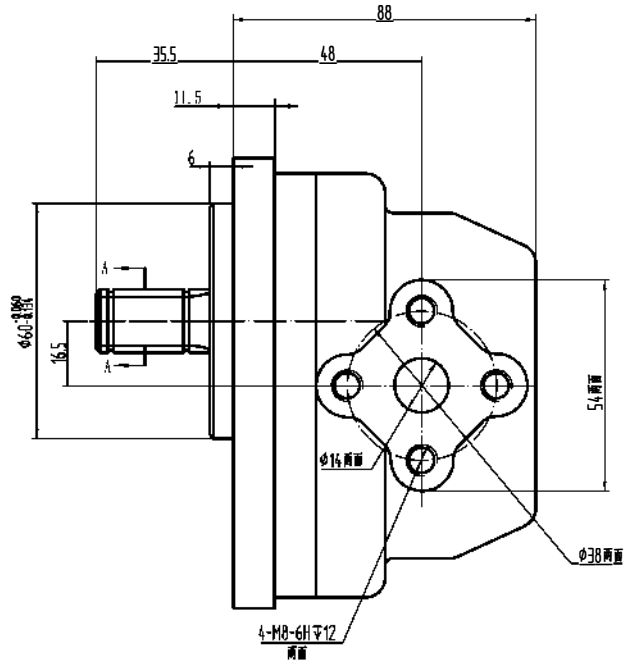

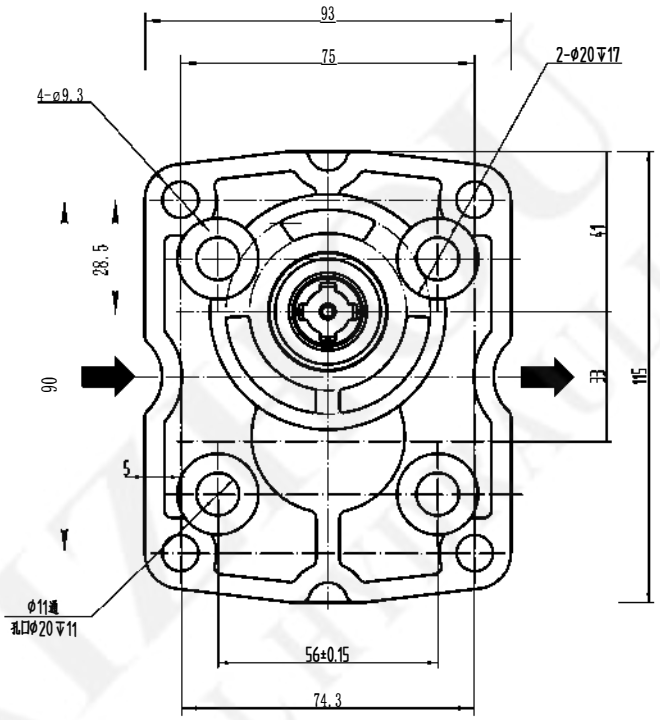

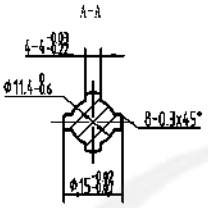

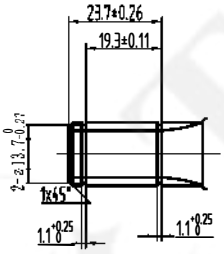

Model		NSH10M-3RH4
Displacement	cm ³/rev	10
Size A	mm	48
Size B	mm	88
Maximum continuous pressure	bar	160
Maximum intermittent pressure	bar	210
Maximum peak pressure	bar	250
Minimum allowable speed	min ⁻¹	700
Maximum allowable speed	min ⁻¹	3600
Rated power	kW	7,4

标记	处数	分区	更改文件号	签名	年、月、日				4 tooth spline 10 row outline drawing
设计			标准化			阶段标记	重量	比例	NSH10M-3RH4
审核									Taizhou Eternal Hydraulic Machine Co.,Ltd.
工艺			批准			共 张	第 张		